STUURKOLOMSCHAKELAARMODULE

Algemeen

De module "stuurkolomschakelaar" omvat de volgende functies:

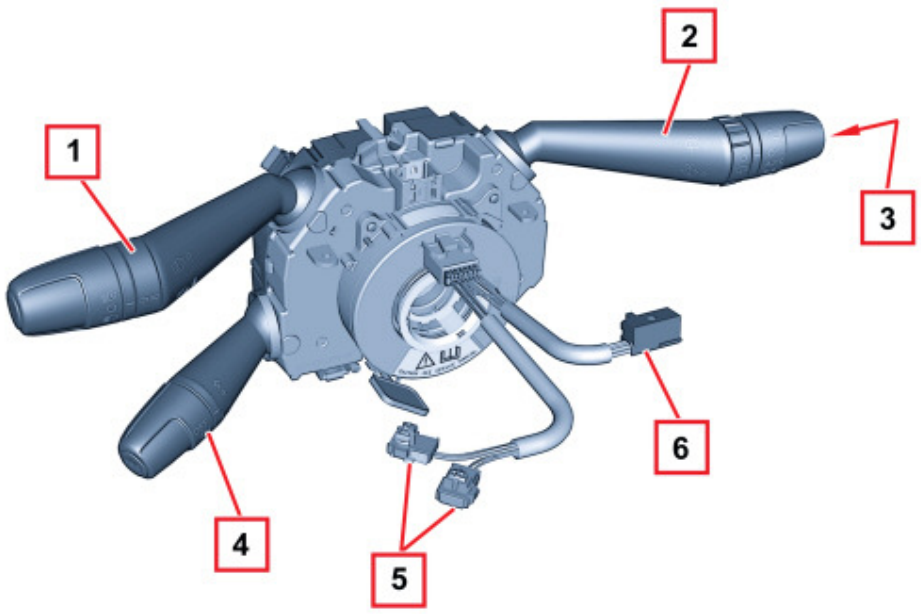

1. Hendel voor buitenverlichting
2. Hendel voor ruitenwissers en -sproeiers.
3. TRIP-toets
4. Bedieningshendel voor cruise-control (indien aanwezig)
5. Airbagstekkers
6. Stekker claxon, bedieningsorganen op stuurwiel.

De stuurkolomschakelaarmodule heeft maximaal drie hendels (verlichting, ruitenwissers en cruise-control), een elektronische module (voor regeling van de ruitenwissermotoren en de ruitensproeierpomp) en een spiraalmechanisme voor de verbinding met het stuurwiel.
De elektronische module regelt de wis-/wasfuncties op de volgende wijze:
- ruitenwissers: wisfrequentie;
- achterruitenwisser: wisfrequentie en inschakeling bij achteruitrijden;
- ruitensproeiers voor: intelligent wassen/wissen;
- achterruitensproeier: intelligent wassen/wissen;
- regensensor: regeling van het signaal van de sensor (waar aanwezig).

Het spiraalmechanisme heeft twee functies:
- overbrengen van de stuurwieldraaiing op het automatische ontgrendelmechanisme in het huis;
- Overbrengen van het elektrische signaal van de bediening op het stuurwiel (geluidssignaal, bediening radio) en de module voor de airbags

Gebruik

Linkerhendel

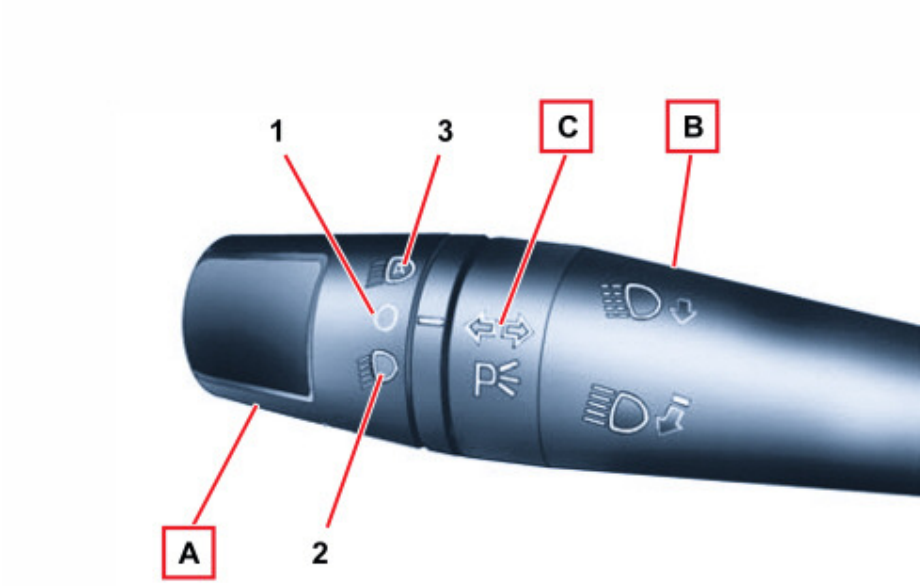

A - Keuzeschakelaar verlichting
B - Schakelaar voor grootlichtsignaal - grootlicht
C - Richtingaanwijzers

De schakelaar voor de verlichting is een ring met 3 standen op het uiteinde van de hendel die over de as van de hendel wordt gedraaid:
- Stand 1 = Geen circuit ingeschakeld: werking dag-dimlicht
- Stand 2 = Dimlichten
- Stand 3 = Automatische werking voor de dimlichten (bij schemersensor)

DAG-DIMLICHT

Met de sleutel in de stand MAR en de ring in de stand "O" gedraaid, gaat de dagverlichting automatisch aan; de andere lampen en de binnenverlichting blijven uit.

De automatische werking van de dag-dimlichten kan worden ingeschakeld/uitgeschakeld via een menu op het paneel; als de dag-dimlichten worden uitgeschakeld, met de ring in de stand O gedraaid, gaat er geen enkele lamp branden.

DIMLICHTEN / POSITIELICHTEN

Als u de ring met de contactsleutel in de stand MAR naar voren draait, worden de dimlichten ingeschakeld, gaan de dag-dimlichten uit en gaan de positielichten, de dimlichten en de kentekenverlichting branden.

Het controlelampje voor de positielichten op het instrumenten gaat branden.

Wanneer, bij contactsleutel in de stand STOP of uitgenomen contactsleutel, de ring naar voren wordt gedraaid, gaan de buitenverlichting en de kentekenverlichting branden. Het controlelampje voor de positielichten op het instrumenten gaat branden.

Functie parkeerverlichting

Als de positielichten zijn ingeschakeld en de contactsleutel in de stand STOP staat of is verwijderd, kunt u de gewenste zijde voor de verlichting kiezen door de hendel voor de verlichting omlaag (linkerzijde) of omhoog (rechterzijde) te zetten. Het controlelampje voor de positielichten op het instrumentenpaneel gaat dan uit.

SCHEMERSENSOR:

Bij sommige uitvoeringen worden de lichten ook automatisch ingeschakeld door de schemersensor.

Deze sensor - op de voorruit achter de binnenspiegel - is in staat om de verschillen in sterkte van het omgevingslicht waar te nemen op basis van de ingestelde gevoeligheid: hoe groter de gevoeligheid, des te minder buitenlicht is er nodig voor de inschakeling van de buitenverlichting.

De gevoeligheid van de schemersensor kan via het instellingenmenu van het instrumentenpaneel worden afgesteld.

Als er zich een storing in de schemersensor voordoet, gaat het lampje voor 'algemene storing' branden en wordt de informatie op het display weergegeven.

Follow me home:

Met de functie 'Follow me home' kunnen de dimlichten en positielichten 30 seconden of langer ingeschakeld blijven nadat het voertuig is uitgeschakeld (sleutel op STOP of verwijderd). Als de lampen blijven branden, gaat het controlelampje voor de positielichten op het instrumentenpaneel branden. U kunt de lichten inschakelen met de hendel voor de verlichting binnen 2 minuten nadat de sleutel op STOP is gezet: als de hendel wordt geactiveerd, neemt de brandtijd van de lichten met 30 seconden toe, met een maximale tijd van 210 seconden. Als de sleutel in de stand MAR wordt gezet of als u nog 2 seconden aan de hendel voor de verlichting blijft trekken, wordt deze functie uitgeschakeld.

GROOTLICHT

De verlichting kan worden ingeschakeld door de hendel vanuit de ruststand naar het stuur te trekken; als u de hendel loslaat, gaat de hendel terug in de beginstand. Als u de hendel naar het dashboard drukt, blijft het groot licht branden.

RICHTINGAANWIJZERS

De richtingaanwijzers worden ingeschakeld door de hendel omhoog (voor de rechterrichtingaanwijzers) en omlaag (voor de linkerrichtingaanwijzers) te verplaatsen.

De hendel heeft twee standen voor inschakeling: een voorlopige stand voor het veranderen van rijbaan en een vaste stand voor het veranderen van rijrichting.

De vergrendelde stand heeft een automatische ontgrendeling die de hendel in de ruststand zet als het stuurwiel teruggedraaid wordt naar de rechtuitstand.

Het onvergrendelde contact opent weer zodra de hendel wordt losgelaten.

“Lane change”-functie (rijbaanwisseling):

Als u wilt aangeven dat u van rijrichting verandert, zet u de linkerhendel korter dan een halve seconde in de voorlopige stand; de richtingaanwijzer van de geselecteerde kant knippert 5 keer en gaat dan automatisch uit.

Rechterhendel

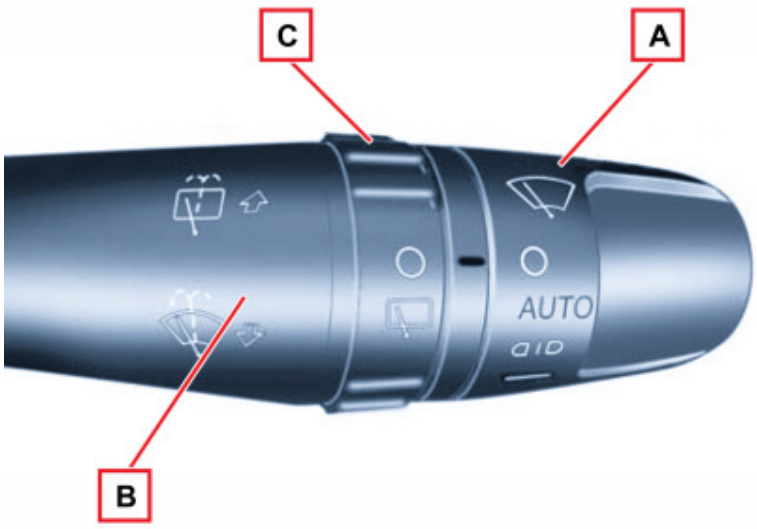

A - Keuze intervalsnelheid ruitenwissers/gevoeligheid regensensor (indien van toepassing);
B - Ruitensproeiers voor/achter;
C - Achterruitverwarming;

De bediening van de ruitenwissers vindt plaats door de hendel verticaal te verplaatsen.

Er zijn 5 standen; van bovenaf achtereenvolgens:
- Tijdelijke snelle werking (niet vergrendeld)
- OFF
- Interval wissen / automatisch
- Langzaam continu wissen
- Snel continu wissen

REGELING INTERVALSNELHEID / GEVOELIGHEID REGENSENSOR

De regeling is mogelijk m.b.v. een draaischakelaar met 4 vaste standen.

Deze standen komen overeen met 4 verschillende intervalsnelheden van de ruitenwisser.

Bij uitvoeringen met een regensensor komen de 4 standen overeen met de 4 niveaus in de gevoeligheid van de regensensor.

Zie beschrijvingen 5050 RUITENWISSERS EN -SPROEIERS

TRIP-TOETS

Door op de onvergrendelde TRIP-toets op de hendel te drukken worden commando's naar het instrumentenpaneel gezonden.

Zie beschrijvingen 5560 INSTRUMENTEN

Cruise-control-hendel

Zie

Zie beschrijvingen 5580A CRUISE-CONTROL

Componenten

Regel-elektronica

De regelelektronica voor de ruitenwissers/-sproeiers voor en achter is in de stuurkolomschakelaar gemonteerd en bedient rechtstreeks de ruitenwissermotoren voor en achter en de tweewegpomp.
De dialoog met de regensensor loopt via de A-BUS-interface om het wissen van de voorruit geheel automatisch uit te voeren (zie de specificaties van de seriële A-BUS en de Regensensor).
Zie voor meer informatie over de werking van de ruitenwissers,
Zie beschrijvingen 5050 RUITENWISSERS EN -SPROEIERS

Elektrische stekkers

De stuurkolomschakelaar is m.b.v. één stekker op de bedrading van het voertuig aangesloten.
De verzonden signalen zijn digitaal, zodat met één verbinding veel informatie verzonden kan worden.

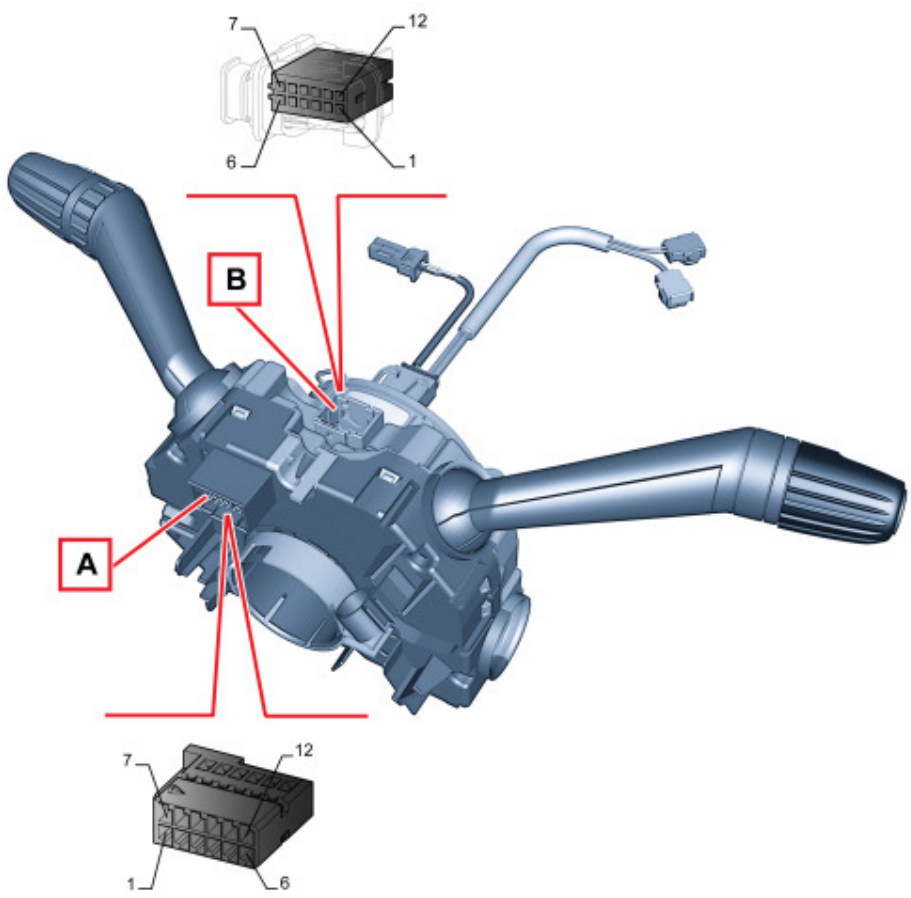

- stekker A: stuurkolomschakelaars
- stekker B: spiraalmechanisme

Stekkerpennen stuurkolomschakelaars

Stekker A

Pen	Omschrijving
1	Stuursignaal richtingaanwijzers naar Body Computer
2	Bediening groot licht naar de Body Computer
3	Bediening dag-dimlichten / positielichten / dimlichten naar de Body Computer
4	Signaal ruitenwisser naar de Body Computer
5	Signaal ruitensproeier/achterruitensproeier naar de Body Computer
6	Niet aangesloten
7	Signaal ruitenwisser (lage/hoge snelheid, nok, onregelmatige werking) naar de Body Computer
8	Niet aangesloten
9	Signaal bediening 'Trip' naar het instrumentenpaneel
10	Referentiemassa van de Body Computer

11	Niet aangesloten
12	Bediening Cruise Control naar de Body Computer

Stekker B (spiraalmechanisme)
Het spiraalmechanisme brengt het elektrische signaal over van de bedieningsorganen op het stuurwiel (claxon en optionals) en sluit de airbagmodule aan zonder kans op kabelbreuk.
Zie beschrijvingen 5580C AIRBAGSYSTEEM